Ürün Katalog

CYF international
Endüstriyel Ürünler San. ve Tic. A.Ş.

Dünyaca Tanınmış Markalar

CYF İnternational alanında uzman ve dünyaca tanınmış çözüm ortakları ille bir tedarikçiden çok çözüm ortağıdır. Projelerinizdeki beklentilere uzun yıllara dayanan tecrübesi ile kısa sürede cevap verir.

İnovatif Çözümler

Markalarımız sizlere en iyi ve ekonomik , verimliliği yüksek çözümler sunmak için AR-GE yatırımlarında hız kesmen,sürekli gelişir ve geliştirir

BEST QUALITY PRODUCT - BEST QUALITY PRODUCT -

www.cyf-internarional.com

Raylı Sistemler ve Ulaşım

J. LANFRANCO & Cie

ESL Serisi

Çift yuvalı, tamamen metal, kendinden kilitlemeli altıgen somun. Etkileyici özelliklere sahiptir: son derece güvenilir, tutarlı hakim tork ve sürtünmesiz. Çift kilitleme yuvaları, cıvata gerginliğinden bağımsız çalışır. ESL, gerçek tek parça, tamamen metal bir tasarıma sahiptir.

J. LANFRANCO & C.

ERM Serisi

Tek parçalı ERM, entegre disk yaylı rondelasıyla zamandan büyük tasarruf sağlar. Sonuç: hızlı montaj ve dinamik yükler altında mutlak gerilim koruması. Kusurlu yatak yüzeyleri ve elektrik kontakları için idealdir.

J. LANFRANCO & C.

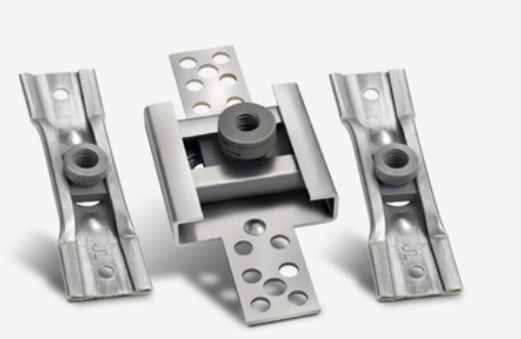

MODÜLER FIXTUR Serisi

Bu, en heyecan verici çözümlerimizden biri. Modüler armatürler veya çete kanalları, titreşime dayanıklı kilit somunlarımızı tamamen özelleştirilebilir kanallara entegre eder. Bu, panellerin, pencerelerin, dış kabukların ve ekipmanların montajını kolaylaştırır. Her modüler armatür, projeniz için gereken uzunlukta ve somun sayısı ve somun ayarlanabilirliğiyle üretilebilir. Bunlar, üretimdeki toleransların bileşenlerin, özellikle de kompozit parçaların entegrasyonunu etkilediği alanlar için idealdir.

J. LANFRANCO & C.

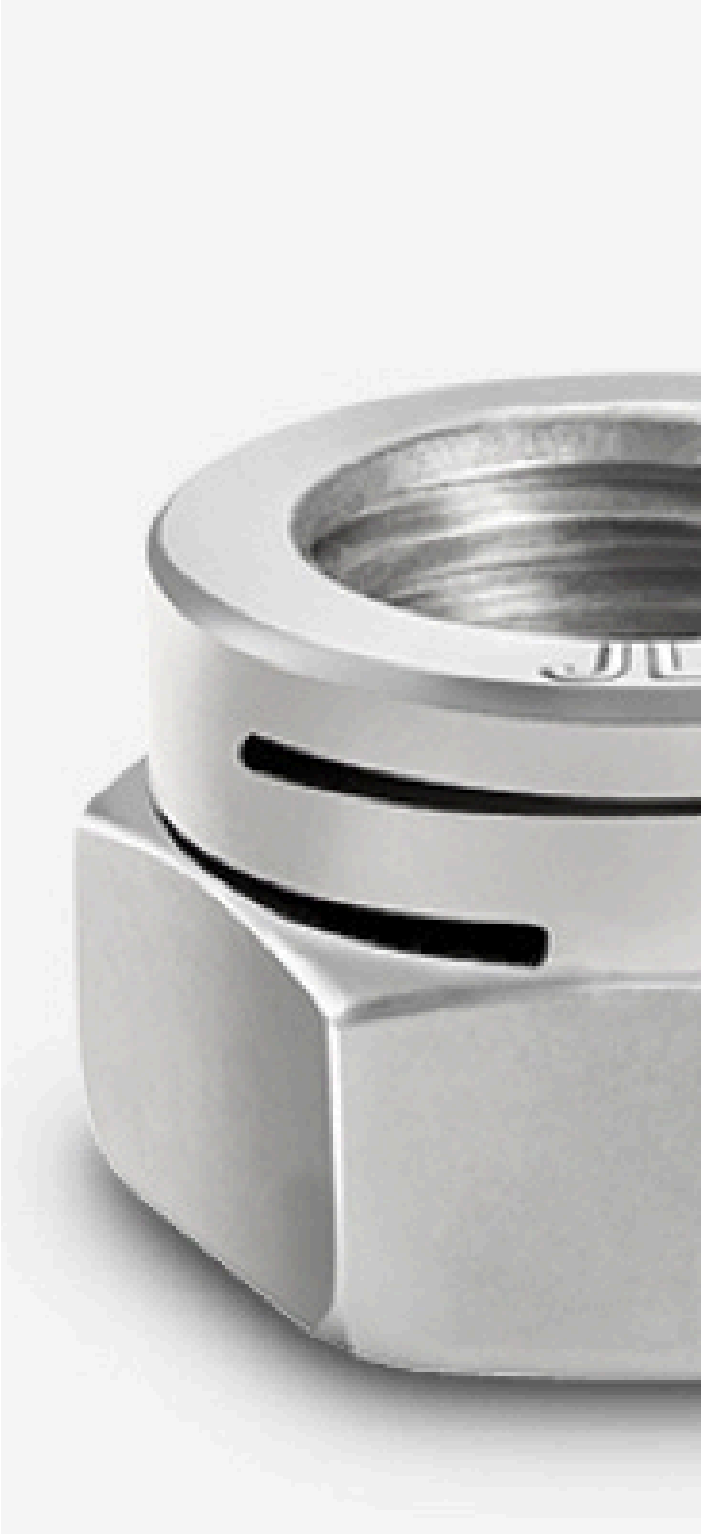

Kilitli Somun

J.Lanfranco Self-Locking Nut

J.Lanfranco ürünleri 50 yıllık deneyim üzerine inşa edilmiş olup, sağlamlığı, performansı ve güvenilirliğiyle dünya çapında güven kazanmıştır.

Kendiniz görün, performans yalan söylemez.

Vaka Çalışması

Problem

Kuzey Amerika'daki büyük bir ulaşım kuruluşunun ray bağlantı elemanlarında gevşeme yaşanıyordu. Bu durum, modern araçların hizmete girmesi ve dönüşlerde çok daha fazla şok ve darbeye neden olması nedeniyle ortaya çıktı.

Gevşek somunlar ve cıvatalar birçok soruna yol açtı:

- Kamu güvenliği endişeleri.
- Bakım denetimlerinin sıklığının artırılması.
- Gelir idaresinde aksamalar.
- Daha yüksek genel işletme maliyetleri.
- Başlıca gereksinimlerden biri, standart aletler ve cıvatalarla monte edilebilen, sabit disk yaylı rondelaya sahip tek parça bir parçaydı. Ve en önemlisi: Gevşemeden sıkı durmasıydı.

Çözüm

J.Lanfranco, ⅞”-8UNC Gr.5 ERM somunları tedarik etti. Birkaç ay süren testlerin ardından herhangi bir gevşeme olmadı ve rutin muayene ve bakım programı yeniden uygulandı. Bu çözüm, güvenliği artırdı ve işletme maliyetlerini düşürdü.
ERM ayrıca şunları da sağladı:

- Daha hızlı ilk kurulumlar.
- Parça sayısı azalır, unutulan veya kaybolan pullar olmaz.
- Kurulumdan sonra daha az denetim gerekir.
- Tork, el aletleri ile tekrar uygulanabilir (şantiyede herhangi bir güç kaynağına ihtiyaç duyulmaz).

REFERANSLAR

SIEMENS
CAF
ALSTOM
SNCF
CRRC | MNG
CRRC MNG RAYLI SİSTEM ARAÇLARI SANAYİ VE TİC. LTD. ŞTİ.
TÜRASAŞ
Talgo
TRENITALIA
GRUPPO FERROVIE DELLO STATO ITALIANE
HITACHI
HYUNDAI Rotem
BOMBARDIER TRANSPORTATION
Kawasaki
Powering your potential

J.Lanfranco Self-Locking Nut

Dünya genelinde şirketler ve kuruluşlar, çok çeşitli kritik görev ve güvenlik açısından hassas uygulamalar için J. Lanfranco ürünlerine güveniyor.

Kilitli Somunlarımızın Avantajları

- Titreşim ve darbeye dayanıklı
- Aşırı sıcaklık direnci
- Tamamen izlenebilir
- Kurulumu ve çıkarılması kolaydır
- Aşınma veya iplik hasarı yok
- Korozyona dayanıklı
- ISO 9001:2015 sertifikalı
- Tek parça, tamamen metal tasarım
- Standart aletler ve cıvatalarla kullanılabilir

Çift Slot Oluk Teknolojisi

Junker test

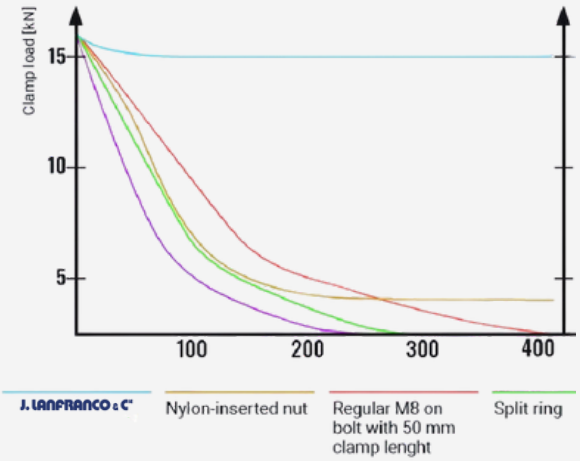

Raylı Sistemler

J.Lanfranco kilit somunları yolcu trenlerinde, yük trenlerinde, raylı sistemlerde, elektrifikasyonda ve otobüslerde kullanılır.

İster yüksek hızlı trenler, ister metro sistemleri, ister yük vagonları olsun, her zaman ortak bir odak noktası vardır: Hareket halinde tutmak ve güvenliğini sağlamak. Kamu güvenliği söz konusu olduğunda bağlantı elemanlarınızla riske giremezsiniz.

J.Lanfranco kilit somunları çeşitli iklimlerde kapsamlı testlerden geçirilmiştir. Korozyona ve zorlu hava koşullarına defalarca karşı koymuşlardır. Ancak sıkı kalite kontrol standartlarımızı geçtikten sonra elinize ulaşırlar.

J. LANFRANCO & CIE

ESL

ÇELİK

Çift yuvalı, tamamen metal, kendinden kilitlemeli altıgen somun. Etkileyici özelliklere sahiptir: son derece güvenilir, tutarlı hakim tork ve sürtünmesiz. Çift kilitleme yuvaları, cıvata gerginliğinden bağımsız çalışır. ESL, gerçek tek parça, tamamen metal bir tasarıma sahiptir.

Definition: all metals reusable slotted self-locking hexagon nut standard to the NFE 25 411 and SNCF ST 001-002 FPn6
Threading: standard to ISO 965-2
Characteristic and performance test: steel ISO 898-2 / NF EN ISO 2320

d	pitch	s	h	m
M 2	0,40	4,00	4,50	2,30
M 2,5	0,45	5,00	4,50	2,30
M 3	0,50	5,50	4,50	2,50
M 4	0,70	7,00	5,30	2,60
M 5	0,80	8,00	6,30	3,00
M 6	1,00	10,00	7,00	3,60
M 7	1,00	11,00	8,10	4,80
M 8	1,25	13,00	8,80	4,80
M 10	1,50	16,00	11,00	6,00
M 12	1,75	18,00	13,00	7,20
M 14	2,00	21,00	15,00	8,40
M 16	2,00	24,00	18,70	11,50
M 18	2,50	27,00	20,00	11,50
M 20	2,50	30,00	21,00	12,00
M 22	2,50	34,00	21,50	12,50
M 24	3,00	36,00	25,50	15,40
M 27	3,00	41,00	28,00	17,00
M 30	3,50	46,00	31,50	18,50
M 33	3,50	50,00	32,00	18,70
M 36	4,00	55,00	34,50	19,50
M 39	4,00	60,00	37,00	20,50
M 42	4,50	65,00	39,50	23,00
M 45	4,50	70,00	43,00	24,00
M 48	5,00	75,00	46,00	25,00

Quality class	Classification	Range of application
Class 8 steel	QV	Self-color -50° C + 300° C [1]
Class 10 steel	QK	
Class 12 steel	QL	

Others: Brass - Bronze - Light alloy - Titanium…
[1] Values are only given as an indication

Surface treatment (standard to ROHS requirements)

Electrolytic coating (steel)	Yellow	ZJ	ISO 4042
	White Lanthane ® Finish	ZL	400 h
	White Lanthane ® Finish + Top coat	ZF	600 h
Zinc lamellar (steel)	600 h to 1000 h salt spray		on request
Self Color		BT	

Example of ordering code

	Type	Diam X pitch	Class	Protection	
classification	ESL	100150	QV	ZL	00
wording	ESL	M10 X 1,50	8	Zinc Lanthane ®	*

*Standard size

Detaylı bilgi icin lütfen irtibata geçiniz...

J. LANFRANCO & Cie

ESL

PASLANMAZ

Tek parçalı ERM, entegre disk yaylı rondelasıyla zamandan büyük tasarruf sağlar. Sonuç: hızlı montaj ve dinamik yükler altında mutlak gerilim koruması. Kusurlu yatak yüzeyleri ve elektrik kontakları için idealdir.

Definition: all metals reusable slotted self-locking hexagon nut standard to the NFE 25 411 and SNCF ST 001-002 FPn6
Threading: standard to ISO 965-2
Characteristic and performance test: stainless steel NF EN ISO 3506-2 / NF E 25035

d	pitch	s	h	m
M 2	0,40	4,00	4,50	2,30
M 2,5	0,45	5,00	4,50	2,30
M 3	0,50	5,50	4,50	2,50
M 4	0,70	7,00	5,30	2,60
M 5	0,80	8,00	6,30	3,00
M 6	1,00	10,00	7,00	3,60
M 7	1,00	11,00	8,10	4,80
M 8	1,25	13,00	8,80	4,80
M 10	1,50	16,00	11,00	6,00
M 12	1,75	18,00	13,00	7,20
M 14	2,00	21,00	15,00	8,40
M 16	2,00	24,00	17,00	9,50
M 18	2,50	27,00	19,50	11,50
M 20	2,50	30,00	21,00	12,00
M 22	2,50	34,00	21,50	12,50
M 24	3,00	36,00	25,50	15,40
M 27	3,00	41,00	28,00	17,00
M 30	3,50	46,00	31,50	18,50
M 33	3,50	50,00	32,00	18,70
M 36	4,00	55,00	34,50	19,50
M 39	4,00	60,00	37,00	20,50
M 42	4,50	65,00	39,50	23,00
M 45	4,50	70,00	43,00	24,00
M 48	5,00	75,00	46,00	25,00

Quality class	Classification	Range of application
Stainless steel A2-70	ZE	Corrosive atmosphere -200° C + 400° C [1]
Stainless steel A4-80	ZH	

[1] Values are only given as an indication

Surface treatment (standard to ROHS requirements)

Passivation		PA	
Antigalling	Stanal ® 400	ST	
	Sherardisation (NF EN 13811)	SH	
Self color		BT	

Example of ordering code

	Type	Diam X pitch	Class	Protection	
classification	ESL	100150	ZH	ST	00
wording	ESL	M10 X 1,50	A4 80	Stanal ® 400	*

*Standard size

J. LANFRANCO & Cie

ERM

ÇELİK/PASLANMAZ

Tek parçalı ERM, entegre disk yaylı rondelasıyla zamandan büyük tasarruf sağlar. Sonuç: hızlı montaj ve dinamik yükler altında mutlak gerilim koruması. Kusurlu yatak yüzeyleri ve elektrik kontakları için idealdir.

Definition: all metals reusable slotted self-locking hexagon flange nut with free washer
Threading: series UNC / UNF ANSI B1.1 and BS 1580 - BSF / BSW on request
Characteristic and performance test: for steel ISO 898-2 / ISO 2320
for stainless steel ISO 3506-2 / NF E 25035

d nominal	pitch / UNC	pitch / UNF	s	h	m	d_2*	s_1	codes
N°10	24	32	9,00	8,00	3,00	14,00	1,30	I
1/4	20	28	11,00	9,50	4,00	18,00	1,40	K
5/16	18	24	13,00	10,80	4,80	22,00	1,60	L
3/8	16	24	14,00	10,80	4,80	22,00	1,60	M
7/16	14	20	17,00	13,50	6,00	27,00	1,80	N
1/2	13	20	18,00	15,80	7,20	30,00	2,40	O
5/8	11	18	24,00	21,00	9,50	40,00	3,20	Q
3/4	10	16	28,00	25,00	12,00	40,00	3,20	R

* Different type and diameter of washers can be supplied on request

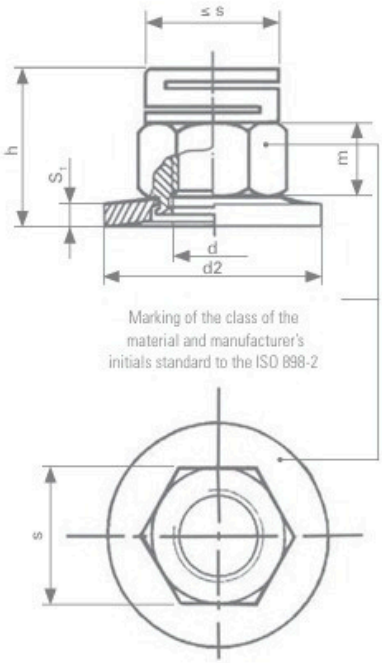

Marking of the class of the material and manufacturer's initials standard to the ISO 898-2

Quality class	Classification	Range of application
Class 8 steel / Grade 5	QV	Self color -50° C +300° C (1)
Class 10 steel / Grade 8	QK	
Class 12 steel / Grade 10	QL	
Stainless steel A2-70	ZE	Corrosive atmosphere -200° C +400° C (1)
Stainless steel A4-80	ZH	

(1) Values are only given as an indication

Surface treatment (standard to ROHS requirements)			
Electrolytic coating (steel)	Yellow	ZJ	ISO 4042
	White Lanthane ® Finish	ZL	400 h
	White Lanthane ® Finish + Top coat	ZF	600 h
Zinc lamellar (steel)	600 h to 1000 h salt spray		on request
Antigalling (stainless steel)	Stanal ® 400	ST	
	Sherardisation (NF EN 13811)	SH	
Self Color		BT	

Example of ordering code

	Type	Diam X pitch	Class	Protection	
classification	ERM	N00UNF	QV	ZL	01
wording	ERM	ø 7/16" UNF	8	Zinc Lanthane®	*

*Standard size

www.kilitlisomun.com.tr

J. LANFRANCO & Cie

THM

ÇELİK/PASLANMAZ

Definition: all metals reusable two slotted self-locking hexagon nut
Threading: standard to ISO 965-2
Characteristic and performance test: for steel ISO 898-2 / ISO 2320
for stainless steel ISO 3506-2 / NF E 25035
Range of operations: from diameter M4 to M45

d nominal	pitch	h	m	s
M 4	0,70	4,50	2,50	7,00
M 5	0,80	4,80	2,60	8,00
M 6	1,00	5,20	2,70	10,00
M 8	1,25	6,00	3,50	13,00
M 10	1,50	7,50	4,50	17,00
M 12	1,75	9,00	5,50	19,00
M 14	2,00	11,00	7,00	22,00
M 16	2,00	12,00	8,00	24,00
M 18	2,50	14,00	9,50	27,00
M 20	2,50	15,00	10,50	30,00
M 22	2,50	17,00	12,00	32,00
M 24	3,00	19,00	13,00	36,00
M 27	3,00	20,00	14,00	41,00
M 30	3,50	21,50	15,00	46,00
M 33	3,50	23,00	16,50	50,00
M 36	4,00	25,00	18,00	55,00
M 39	4,00	26,00	19,00	60,00
M 42	4,50	30,00	22,00	65,00
M 45	4,50	32,00	24,00	70,00

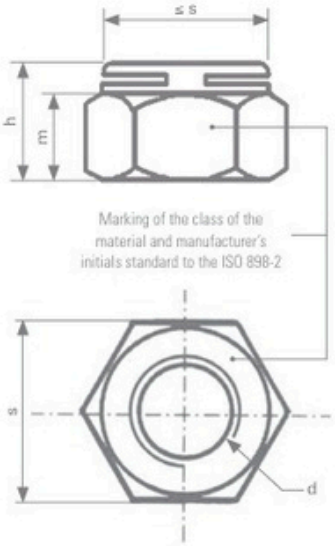

Quality class	Classification	Range of application
Class 8 steel / Grade 5	QV	Self color -50° C +300° C [1]
Class 10 steel / Grade 8	QK	
Class 12 steel / Grade 10	QL	
Stainless steel A2-70	ZE	Corrosive atmosphere -200° C +400° C [1]
Stainless steel A4-70	ZK	
Stainless steel A4-80	ZH	

[1] Values are only given as an indication

Surface treatment (standard to ROHS requirements)			
Electrolytic coating (steel)	Yellow	ZJ	ISO 4042
	White Lanthane ® Finish	ZL	400 h
	White Lanthane ® Finish + Top coat	ZF	600 h
Zinc lamellar (steel)	600 h to 1000 h salt spray		on request
Antigalling (stainless steel)	Stanal ® 400	ST	
	Sherardisation (NF EN 13811)	SH	
Self Color		BT	

Example of ordering code

	Type	Diam X pitch	Class	Protection	
classification	THM	100150	ZH	ST	00
wording	THM	M10 X 1,50	A4 80	Stanal ®	*

*Standard size

www.kilitlisomun.com.tr

J. LANFRANCO & Cie

THU

ÇELİK/PASLANMAZ

Definition: all metals reusable two slotted self-locking hexagon nut
Threading: standard to ISO 965-2
Characteristic and performance test: for steel ISO 898-2 / ISO 2320
for stainless steel ISO 3506-2 / NF E 25035
Range of operations: from diameter M4 to M45

d nominal	pitch	h	m	s
M 4	0,70	5,50	3,50	7,00
M 5	0,80	6,50	4,30	8,00
M 6	1,00	7,50	5,00	10,00
M 8	1,25	8,50	6,00	13,00
M 10	1,50	11,00	8,00	17,00
M 12	1,75	13,00	9,50	19,00
M 14	2,00	15,00	11,00	22,00
M 16	2,00	17,00	13,00	24,00
M 18	2,50	20,00	15,50	27,00
M 20	2,50	22,00	17,50	30,00
M 22	2,50	23,00	18,00	32,00
M 24	3,00	25,00	19,00	36,00
M 27	3,00	27,00	21,00	41,00
M 30	3,50	30,00	23,50	46,00
M 33	3,50	33,00	26,50	50,00
M 36	4,00	36,00	29,00	55,00
M 39	4,00	38,00	31,00	60,00
M 42	4,50	42,00	34,00	65,00
M 45	4,50	45,00	37,00	70,00

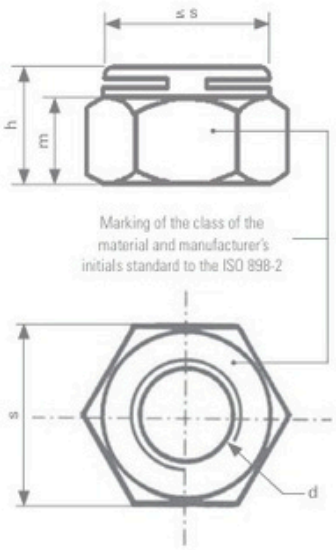

Quality class	Classification	Range of application
Class 8 steel / Grade 5	QV	Self color -50° C +300° C [1]
Class 10 steel / Grade 8	QK	
Class 12 steel / Grade 10	QL	
Stainless steel A2-70	ZE	Corrosive atmosphere -200° C +400° C [1]
Stainless steel A4-70	ZK	
Stainless steel A4-80	ZH	

[1] Values are only given as an indication

Surface treatment (standard to ROHS requirements)			
Electrolytic coating (steel)	Yellow	ZJ	ISO 4042
	White Lanthane ® Finish	ZL	400 h
	White Lanthane ® Finish + Top coat	ZF	600 h
Zinc lamellar (steel)	600 h to 1000 h salt spray		on request
Antigalling (stainless steel)	Stanal ® 400	ST	
	Sherardisation (NF EN 13811)	SH	
Self Color		BT	

Example of ordering code

	Type	Diam X pitch	Class	Protection	
classification	THU	100150	ZH	ST	00
wording	THU	M10 X 1,50	A4 80	Stanal ®	*

*Standard size

J. LANFRANCO & Cie

HCB

ÇELİK/PASLANMAZ

Definition: all metals self-locking hexagon nut with one slot
Threading: standard to ISO 965-2
Characteristic and performance test: for steel ISO 898-2 / ISO 2320
for stainless steel ISO 3506-2 / NF E 25035
Range of operations: from diameter M5 to M48

d	pitch	h - min.	h - max.	s
M 5	0,80	3,70	4,70	8,00
M 6	1,00	4,70	5,20	10,00
M 8	1,25	6,14	6,80	13,00
M 10	1,50	7,64	8,40	16,00
M 12	1,75	9,50	10,80	18,00
M 14	2,00	10,30	12,80	21,00
M 16	2,00	12,30	14,80	24,00
M 18	2,50	14,20	15,80	27,00
M 20	2,50	14,90	18,00	30,00
M 22	2,50	16,90	19,40	34,00
M 24	3,00	17,70	21,50	36,00
M 27	3,00	20,70	23,80	41,00
M 30	3,50	22,70	25,60	46,00
M 33	3,50	24,70	28,70	50,00
M 36	4,00	27,40	31,00	55,00
M 39	4,00	29,40	33,40	60,00
M 42	4,50	32,40	34,00	65,00
M 45	4,50	34,40	36,30	70,00
M 48	5,00	36,40	38,70	75,00

h=0.8d

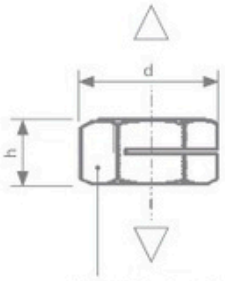

Marking of the class of the material and manufacturer's initials standard to the ISO 898-2

Assembly direction

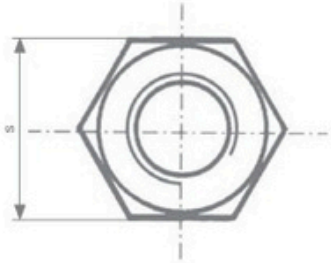

Quality class	Classification	Range of application
Class 8 steel / Grade 5	QV	Self color -50° C +300° C [1]
Class 10 steel / Grade 8	QK	
Class 12 steel / Grade 10	QL	
Stainless steel A2-70	ZE	Corrosive atmosphere -200° C +400° C [1]
Stainless steel A4-70	ZK	
Stainless steel A4-80	ZH	

[1] Values are only given as an indication

Surface treatment (standard to ROHS requirements)			
Electrolytic coating (steel)	Yellow	ZJ	ISO 4042
	White Lanthane ® Finish	ZL	400 h
	White Lanthane ® Finish + Top coat	ZF	600 h
Zinc lamellar (steel)	600 h to 1000 h salt spray		on request
Antigalling (stainless steel)	Stanal ® 400	ST	
	Sherardisation (NF EN 13811)	SH	
Self Color		BT	

Example of ordering code

	Type	Diam X pitch	Class	Protection	
classification	HCB	100150	ZH	ST	00
wording	HCB	M10 X 1,50	A4 80	Stanal ®	*

*Standard size

J. LANFRANCO & Cie

HCE

ÇELİK/PASLANMAZ

Definition: all metals self-locking hexagon nut with one slot
Threading: standard to ISO 965-2
Characteristic and performance test: for steel ISO 898-2 / ISO 2320
for stainless steel ISO 3506-2 / NF E 25035
Range of operations: from diameter M4 to M48

d	pitch	h - min.	h - max.	s
M 4	0,70	3,90	4,10	7,00
M 5	0,80	4,80	5,10	8,00
M 6	1,00	5,40	6,00	10,00
M 8	1,25	7,14	8,00	13,00
M 10	1,50	8,94	10,00	16,00
M 12	1,75	11,57	12,00	18,00
M 14	2,00	13,40	14,10	21,00
M 16	2,00	15,70	16,40	24,00
M 18	2,50	16,90	18,00	27,00
M 20	2,50	19,00	20,30	30,00
M 22	2,50	20,50	22,00	34,00
M 24	3,00	22,60	24,00	36,00
M 27	3,00	25,40	27,00	41,00
M 30	3,50	27,30	30,00	46,00
M 33	3,50	30,90	33,00	50,00
M 36	4,00	33,10	36,00	55,00
M 39	4,00	35,90	40,40	60,00
M 42	4,50	36,60	43,40	65,00
M 45	4,50	38,90	46,40	70,00
M 48	5,00	41,20	49,40	75,00

h=d

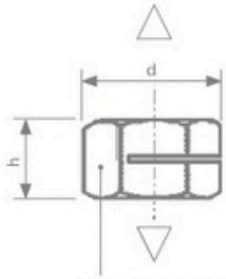

Marking of the class of the material and manufacturer's initials standard to the ISO 898-2

Assembly direction

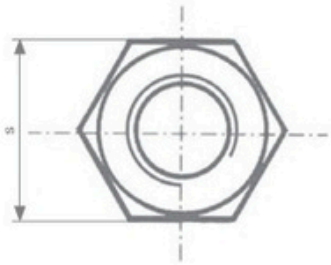

Quality class	Classification	Range of application
Class 8 steel / Grade 5	QV	Self color -50° C +300° C [1]
Class 10 steel / Grade 8	QK	
Class 12 steel / Grade 10	QL	
Stainless steel A2-70	ZE	Corrosive atmosphere -200° C +400° C [1]
Stainless steel A4-70	ZK	
Stainless steel A4-80	ZH	

[1] Values are only given as an indication

Surface treatment (standard to ROHS requirements)

Electrolytic coating (steel)	Yellow	ZJ	ISO 4042
	White Lanthane ® Finish	ZL	400 h
	White Lanthane ® Finish + Top coat	ZF	600 h
Zinc lamellar (steel)	600 h to 1000 h salt spray		on request
Antigalling (stainless steel)	Stanal ® 400	ST	
	Sherardisation (NF EN 13811)	SH	
Self Color		BT	

Example of ordering code

	Type	Diam X pitch	Class	Protection	
classification	HCE	100150	ZH	ST	00
wording	HCE	M10 X 1,50	A4 80	Stanal ®	*

*Standard size

J. LANFRANCO & Cie

HCT

ÇELİK/PASLANMAZ

Definition: all metals self-locking hexagon nut with one slot
Threading: standard to ISO 965-2
Characteristic and performance test: for steel ISO 898-2 / ISO 2320
for stainless steel ISO 3506-2 / NF E 25035
Range of operations: from diameter M3 to M48

h=1.3d

d	pitch	h - min.	h - max.	s
M 3	0,50	3,80	4,00	5,50
M 4	0,70	5,10	5,30	7,00
M 5	0,80	6,20	6,70	8,00
M 6	1,00	7,60	8,00	10,00
M 8	1,25	10,20	10,60	13,00
M 10	1,50	12,75	13,25	16,00
M 12	1,75	15,35	15,85	18,00
M 14	2,00	18,00	18,40	21,00
M 16	2,00	20,60	21,00	24,00
M 18	2,50	23,20	23,60	27,00
M 20	2,50	25,80	26,20	30,00
M 22	2,50	28,40	28,80	34,00
M 24	3,00	31,00	31,40	36,00
M 27	3,00	34,90	35,30	41,00
M 30	3,50	36,80	39,20	46,00
M 33	3,50	42,70	43,10	50,00
M 36	4,00	46,50	47,10	55,00
M 39	4,00	50,40	51,00	60,00
M 42	4,50	54,30	54,90	65,00
M 45	4,50	58,20	58,80	70,00
M 48	5,00	62,10	62,70	75,00

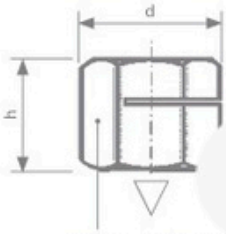

14

Marking of the class of the material and manufacturer's initials standard to the ISO 898-2

△ Assembly direction

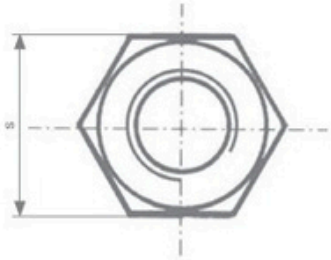

Quality class	Classification	Range of application
Class 8 steel / Grade 5	QV	Self color -50° C +300° C [1]
Class 10 steel / Grade 8	QK	
Class 12 steel / Grade 10	QL	
Stainless steel A2-70	ZE	Corrosive atmosphere -200° C +400° C [1]
Stainless steel A4-70	ZK	
Stainless steel A4-80	ZH	

[1] Values are only given as an indication

Surface treatment (standard to ROHS requirements)			
Electrolytic coating (steel)	Yellow	ZJ	ISO 4042
	White Lanthane ® Finish	ZL	400 h
	White Lanthane ® Finish + Top coat	ZF	600 h
Zinc lamellar (steel)	600 h to 1000 h salt spray		on request
Antigalling (stainless steel)	Stanal ® 400	ST	
	Sherardisation (NF EN 13811)	SH	
Self Color		BT	

Example of ordering code

	Type	Diam X pitch	Class	Protection	
classification	HCT	100150	ZH	ST	00
wording	HCT	M10 X 1,50	A4 80	Stanal ®	*

*Standard size

www.kilitlisomun.com.tr

J. LANFRANCO & Cie

Modüler Fikstür

Threading: standard to ISO 262 / ISO 965-2
Characteristic and performance tests: ISO 2320 / ISO 3506-2
Material: stainless steel A2-70
Surface treatment: stainless steel - Antigalling : - Stanal ® 400
(Standard to ROHS requirements) - Sherardisation
- Passivation
Field of application: contact us

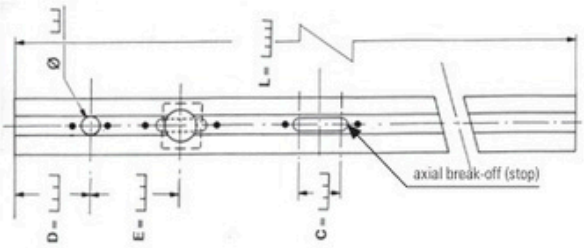

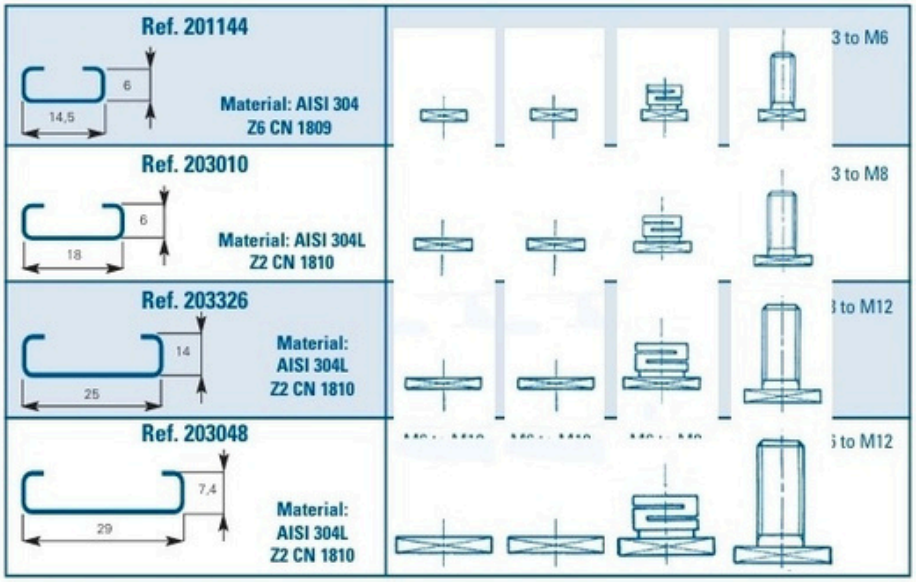

Kullanım kolaylığı:
- 25 mm'den 6 metreye kadar uzunlukta kanallar
- Malzeme: AISI 304L Z2 CN 1810 M6 - M8
- Kanal içerisine sınırsız sayıda somun ve/veya vida yerleştirilebilir
- Somun ve/veya vida çap aralığı
- Somun ve/veya vida tipi aralığı (olası kombinasyon)
- Ürünler arasında eşit mesafe
- Dahili teknik kurulum (oval delikler, ışıklar, yaylı montajlar, önceden delinmiş perçin delikleri)
- Kanallar düz, kavisli ve/veya eğimli olarak üretilebilir.